KROKOMS PORTFABRIK

Dags för ny garageport?

Allt du behöver veta före ditt portmontage

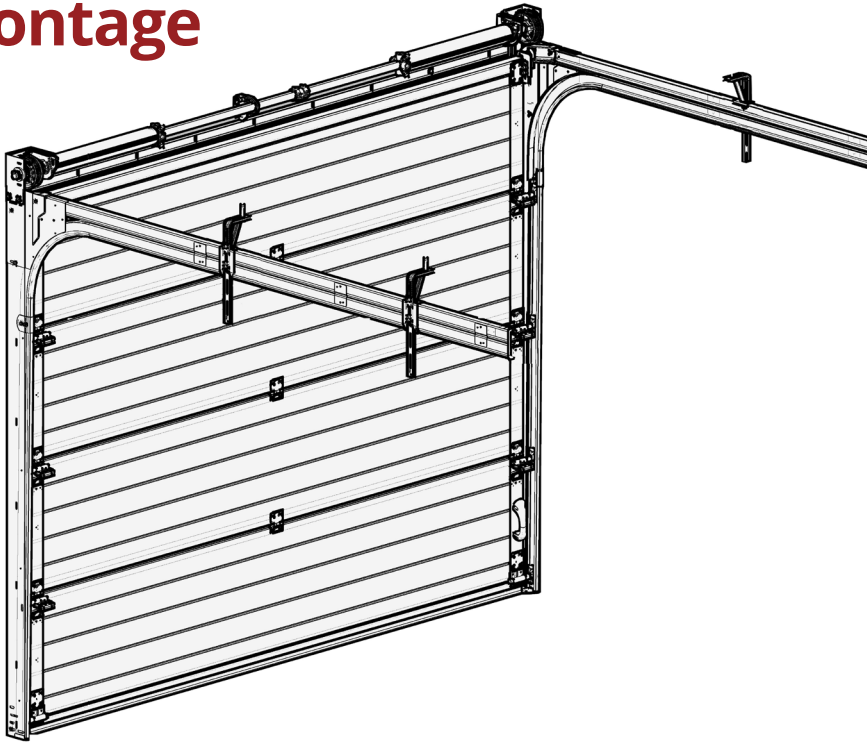

En välisolerad garageport betalar du bara en gång - elräkningen betalas varje månad

Du kan montera din garageport själv!

Är du normalhändig klarar du det utan problem.

Om du arbetar lugnt och metodiskt samt följer monteringsanvisningarna i portens manual och räknar med att montaget tar en till två dagar, då klarar du att montera din port själv.

Du behöver inga specialverktyg utan klarar dig med vanliga handverktyg, vattenpass och en skruvdragare. En linjelaser underlättar inmätning av vissa av portens delar.

En takskjutport monteras på insidan av portöppningen så den kan därför monteras i garaget oavsett årstid och väder.

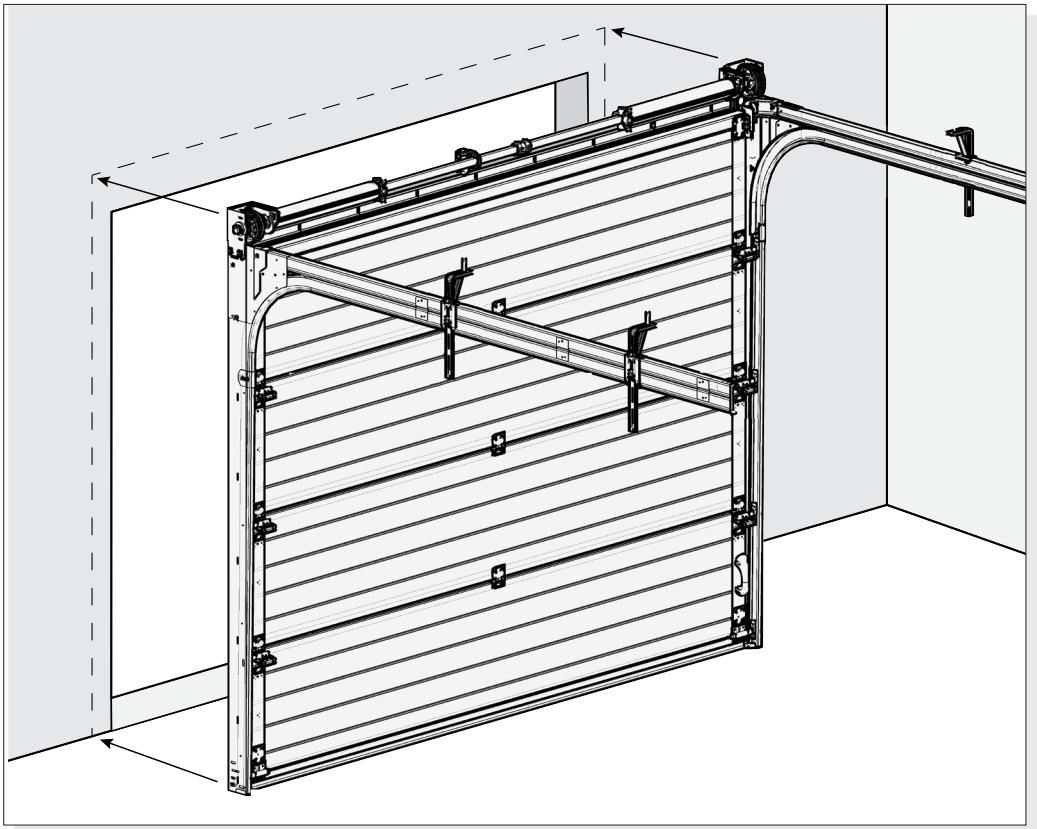

Hur fungerar en takskjutport?

Hur, var och varför.

En takskjutport består av ett antal paneler som är förbundna med rullförsedda gångjärn. Gångjärnens rullar löper i vägg- och takmonterade skenor som styr porten upp och in under innertaket vid öppning.

För att montera en takskjutport krävs därför en viss inre takhöjd eftersom det behövs plats för portens skensystem och eventuell garageportsöppnare. I gengäld tar porten inte någon plats alls i eller utanför garaget när den är öppen. Du kan du enkelt ställa bilen precis framför garaget och ändå öppna porten. Det spelar heller inte någon roll om snö eller annat ligger utanför porten - den går lika bra att öppna ändå.

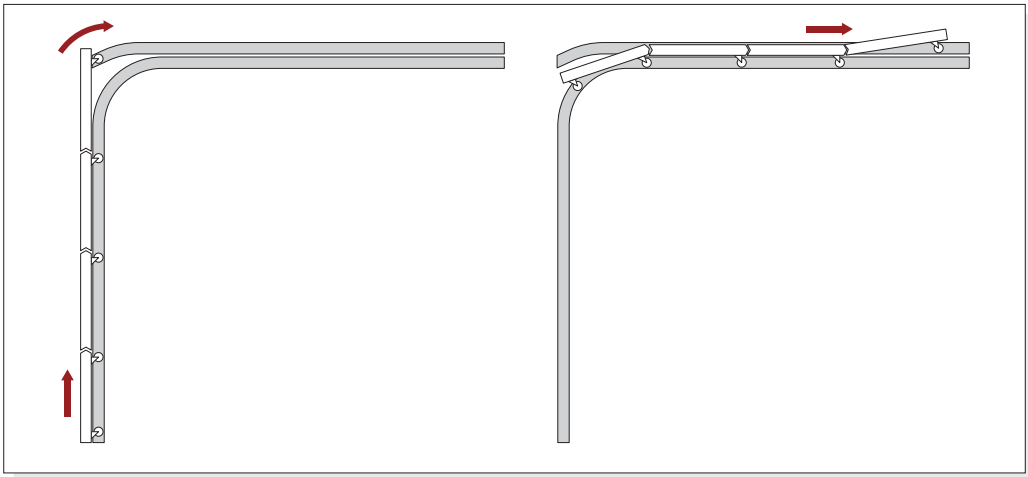

En takskjutport kan endera öppnas och stängas manuellt eller med en motordriven garageportsöppnare. Har du en motordriven port kan den styras bekvämt med exempelvis en handburen fjärrkontroll, en väggknapp och ett trådlöst kodlås.

En motordriven garageport kan även utrustas med en modul för fjärrstyrning och övervakning över internet och kan därmed styras med en app i din mobiltelefon. På så sätt kan du t.ex. öppna och stänga porten för hantverkare eller liknande oavsett var du befinner dig.

Vill du ha ett varmt eller kallt garage?

KROKOM40 eller KROKOM60, det är frågan.

Vi tillverkar våra takskjutportar för villagarage i två olika tjocklekar, 40 och 60 mm. Isolationsvärdet för KROKOM40 är 1,6 W/m^2/K för monterad port. För KROKOM60 är värdet 0,9 W/m^2/K vilket är Sveriges lägsta isolationsvärde för en monterad garageport.

Har du ett uppvärmt garage bör du välja en KROKOM60 eftersom den låga extra kostnaden för en mer välisolerad port snabbt tjänas in genom lägre uppvärmningskostnad.
Ett kallgarage klarar sig utmärkt med en KROKOM40-port men tänk på att om du vill isolera och värma upp ditt garage i framtiden kan det vara en bra idé att montera en KROKOM60 redan nu.

Tvärsnitt 40 mm panel:

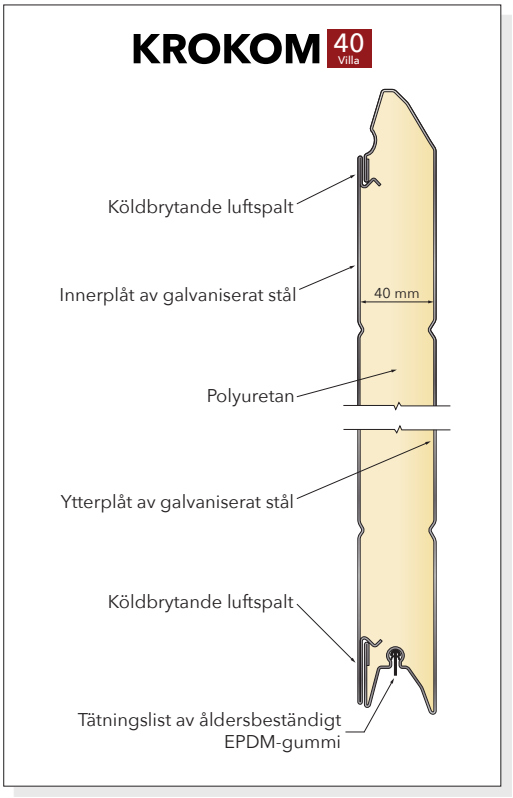

Tvärsnitt 60 mm panel:

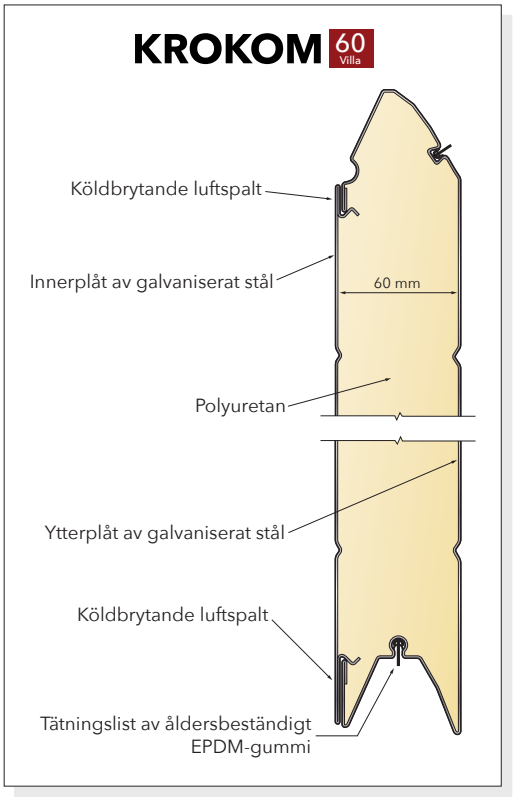

Val av lyftsystem för din port

Torsionsfjäder eller dragfjäder?

En takskjutport är försedd med ett lyftsystem med endera drag- eller torsionsfjädrar. Fjädersystemet bär portens huvudsakliga vikt så att den lätt kan öppnas manuellt eller med en motordriven garageportsöppnare. Vilket fjädersystem du ska välja beror framför allt på portstorlek, fri takhöjd ovanför portöppningen och isoleringstjocklek.

Dragfjädersystem:

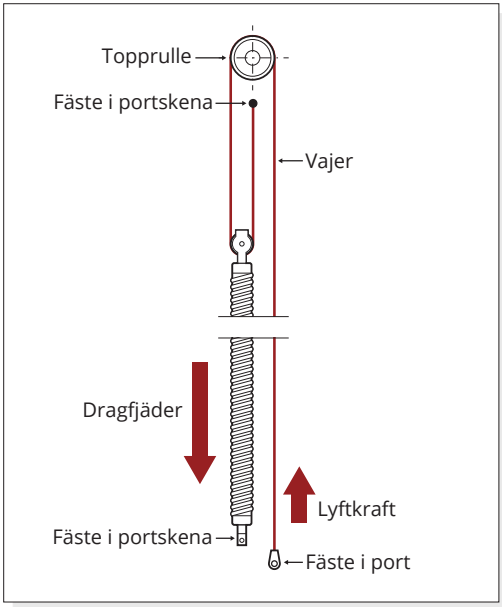

+ Låg inbyggnadshöjd
+ Enkelt och snabbt montage
- Begränsad lyftkraft i fjäder - kan ej användas för stora portar
- Finns ej för KROKOM60

Torsionsfjädersystem:

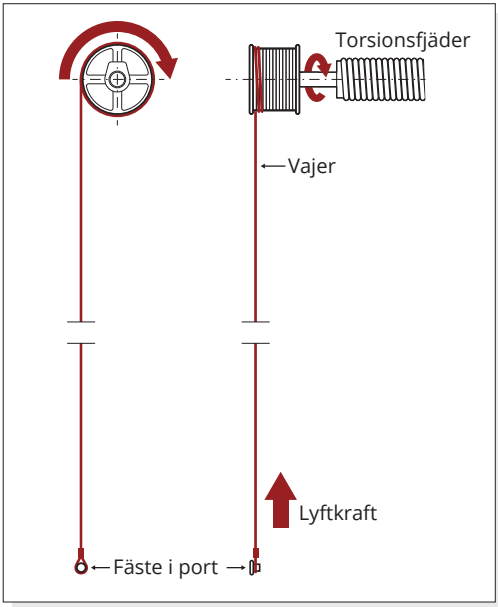

+ ”Obegränsad” lyftkraft
+ Antalet fjädrar kan varieras för att hitta rätt fjäderkraft för både stora och små portar
+ Finns för både KROKOM40 och 60
- Något högre inbyggnadshöjd

Portomfattning och monteringsyta

En förutsättning för att din port monteras på rätt sätt är en rätt utförd portomfattning.

Portomfattningen är området och ytan runt portöppningen där portens bärande delar skruvas fast så den måste den vara säkert fastsatt i huskroppen och utförd på rätt sätt.

Monteringsytan ska vara i liv och portöppningen får inte vara större än den beställda porten.

Tänk på att korrekt utfört montage och årlig service förlänger portens livslängd!

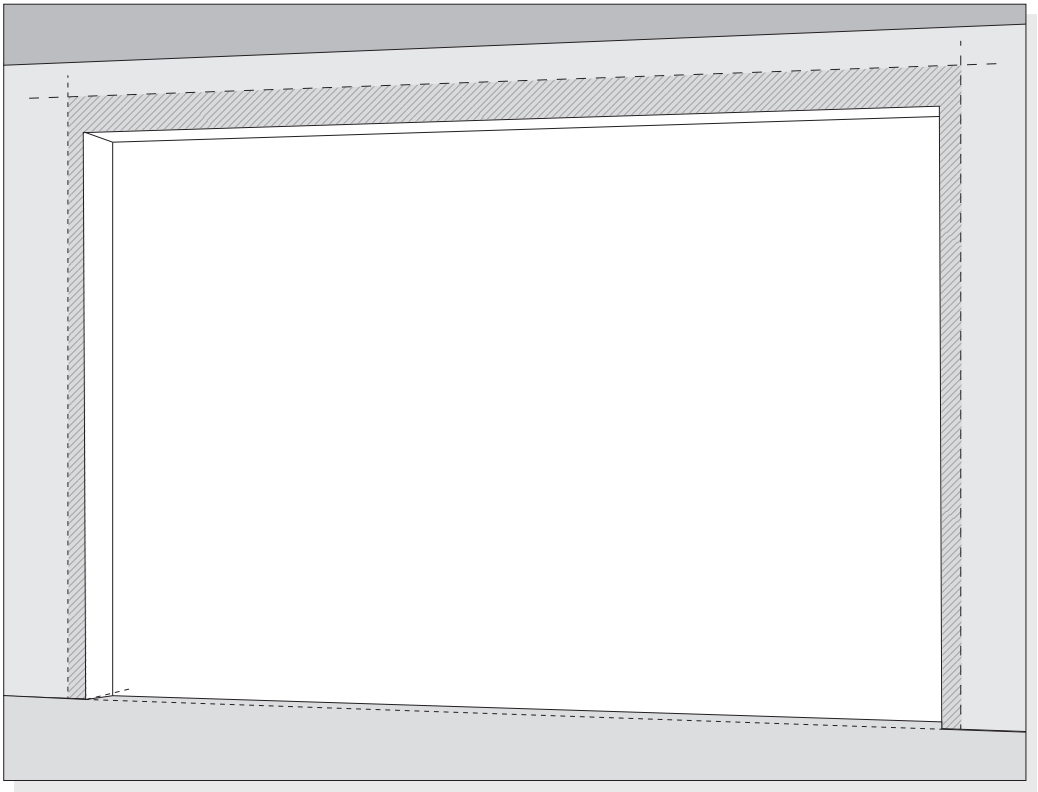

Mått på färdig portomfattning

Porten du beställer ska normalt ha samma mått som portöppningen i ditt garage.

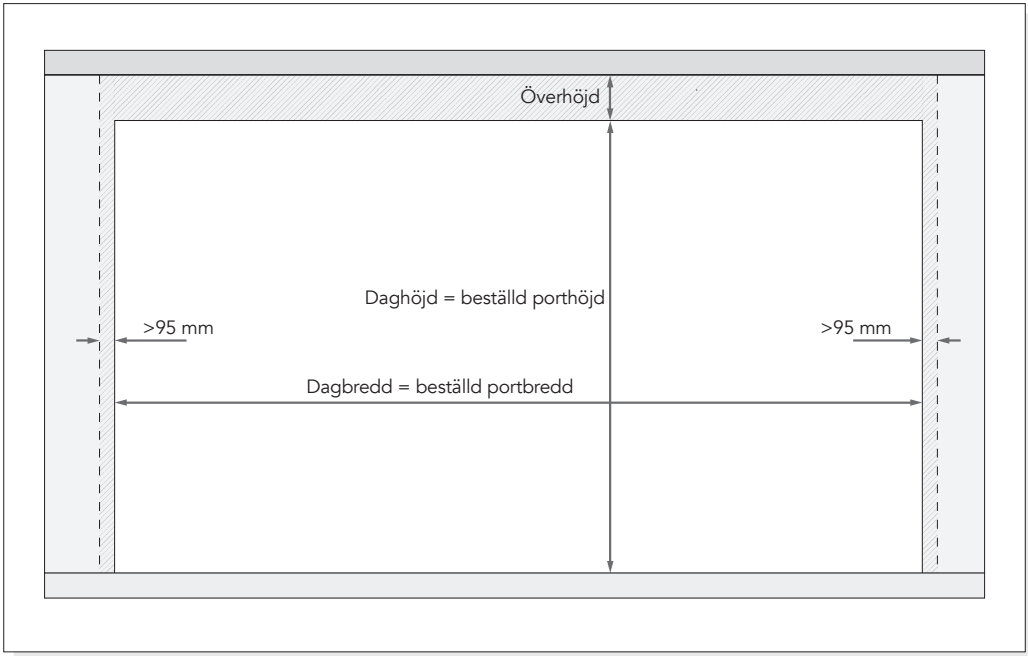

Måtten du anger vid beställning av en KROKOM garageport ska normalt vara lika med måtten på din färdiga portöppning eftersom porten monteras på väggens insida och tillverkas med mån för portöppningen.

Har du en färdig portöppning som är 2500 × 2110 mm ska portens beställningsmått med andra ord också vara 2500 x 2110 mm.

Porten kräver 95 mm bred monteringsyta på innerväggen på varje sida av portöppningen för portens väggskenor. Ovanför portöppningen krävs en viss överhöjd som beror på porttyp. I portens manual finns en omfattningsritning som visar den yta som krävs för att montera din port. Det finns även en ritning som visar hur långt in i garaget portens takskenor och eventuell motorskena med motorenhet når.

Köp så hög port som din takhöjd tillåter

Få plats med det du vill!

Eftersom porten monteras på insidan av portöppningen och därmed inte är begränsad av portöppningens höjdmått kan det vara en fördel att montera en port som är högre än portöppningen om din takhöjd tillåter det. Då kommer takskenorna och den öppna portens portblad att hamna högre upp i garaget och du kan få plats med en billyft, bil med öppnad takbox m.m.

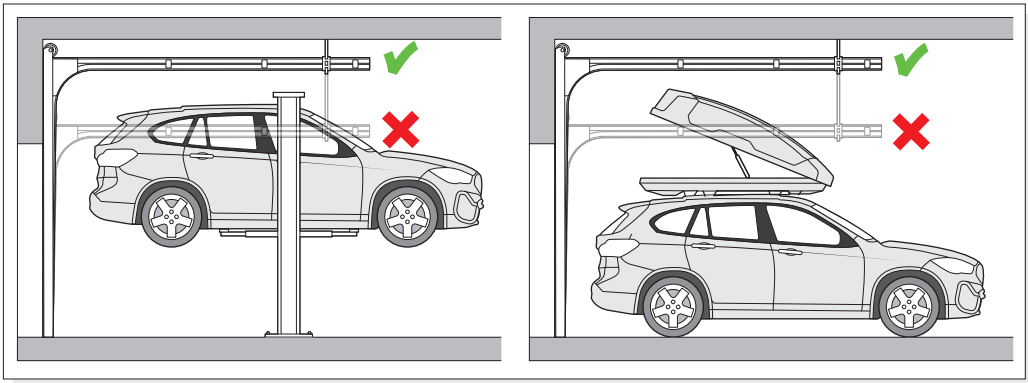

Har du ett garage med flera portöppningar med olika höjd rekommenderar vi att du monterar portar med den högsta höjden även i de lägre portöppningarna.
Då utnyttjar du garagets hela takhöjd på bästa sätt.

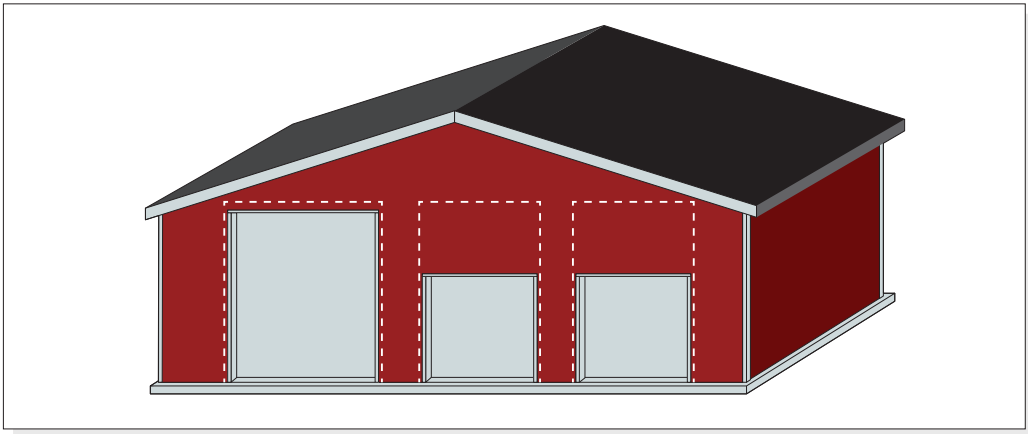

Förutsättningar för ett lyckat portmontage

Nytt eller gammalt garage?

- **Porten måste vara säkert förankrad i huskroppen.**

Kontrollera att alla byggnadsdelar runt portöppningen är väl förankrade i huskroppen.
Porten har hög egenvikt och genererar stora krafter vid öppning och stängning!
Kontrollera, rikta och byt ut skadat eller ruttet virke om du har ett befintligt, äldre garage.

- **Porten måste monteras i våg!**

Även om golvet i portöppningen inte är i våg måste porten ändå monteras i våg för att den ska fungera på rätt sätt. Det betyder att du måste rikta golvytan på ett ojämnt golv för att portens nedre gummilist ska täta ordentligt.

Du bör även gjuta ett fall i golvytan från portens anliggningsyta och ner mot mark så att inte vatten kan samlas och rinna in i garaget vid öppning av porten.

- **Portens takskenor når långt in i lokalen.**

Det måste vara fritt från ledningar, balkar, belysningsarmaturer m.m. i taket.
Beroende på portens höjd kan takskenorna vara ivägen för en eventuell innerdörr t.ex.

På omfattningritningens sidovy i manualen för din KROKOM-port ser du hur långt in i garaget takskenor och eventuell motorskena når.

- **Använd alltid rätt fästelement.**

Är du osäker så rådgör med din bygghandel för att få rätt typ och dimension på fäst-element för betong eller liknande. Skruv för trä medföljer portleveransen.

- **Elinstallation.**

Har du en motordriven port ska ett 230 V uttag förläggas på lämpligt ställe av behörig elektriker. Du kan använda en skarvkabel för att testa porten efter montage men sedan ska en professionellt utförd elinstallation utföras.
Uttagets placering finns angivet på manualens omfattningsritning.

Byggsätt och utförande

Från teori till praktik.

Vid nybygge med regelkonstruktion kan du använda två väl sammanfogade 45 mm stående reglar på varje sida av portöppningen som lämplig infästning av väggskenorna. Reglarna måste gå hela vägen från golv till tak. Har du en gjuten eller murad vägg är det lämpligt att fästa en stålprofil med lämpligt mått runt portöppningen.

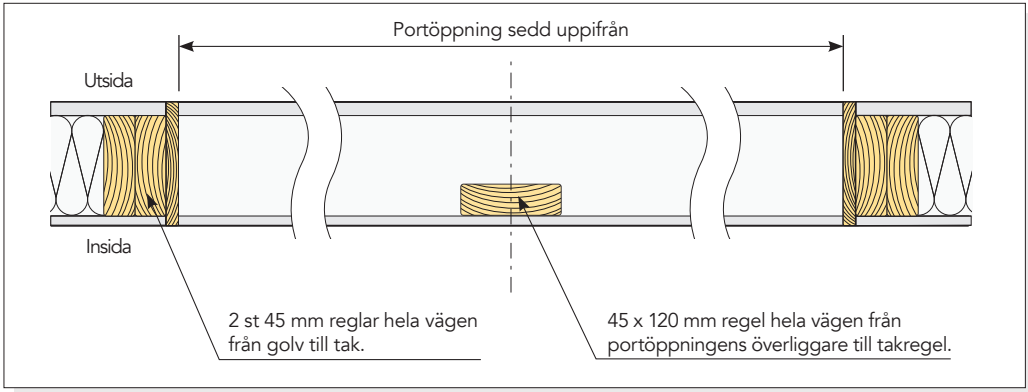

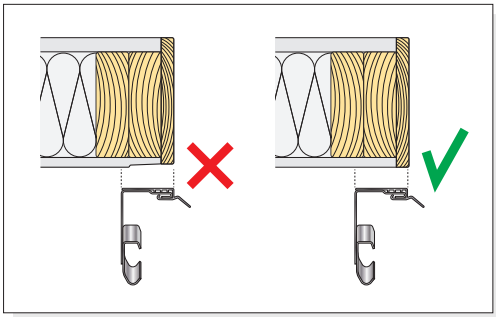

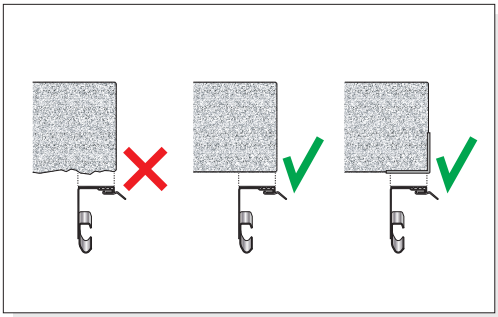

Om du sätter gipsskivor på innerväggen måste du se till att skivans avfasade spackelkant ej vänds mot portöppningen eftersom portens väggskena måste monteras på plant underlag. Detsamma gäller om du har murad innervägg, är den ojämn måste den riktas och putsas. En väl förankras stålprofil runt portöppningen kan även användas.

Byggsätt och utförande

En bra portomfattning.

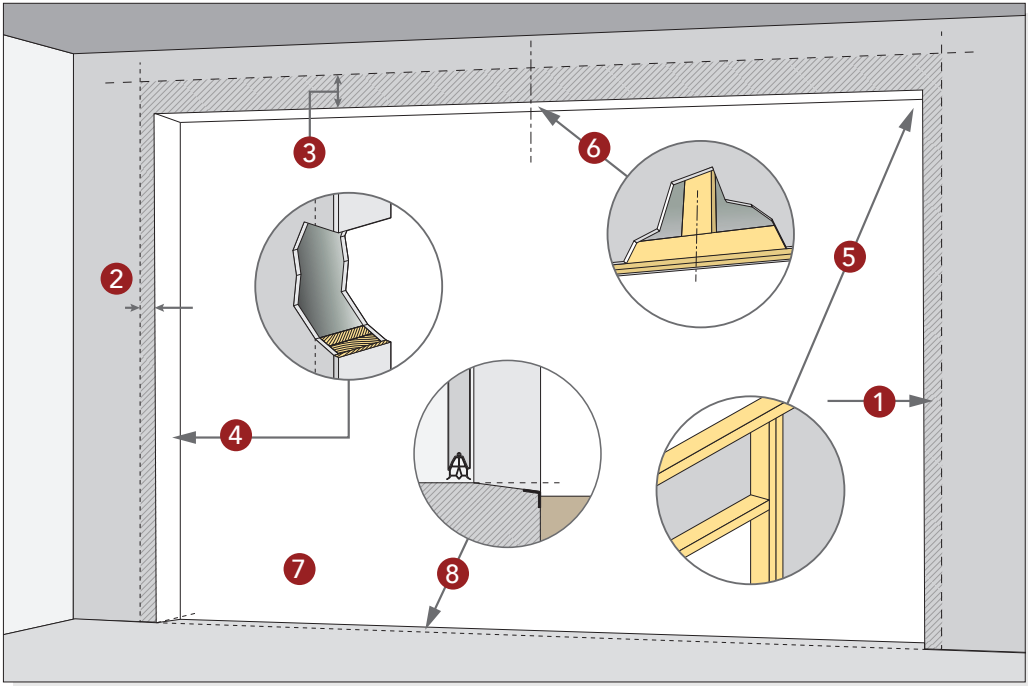

1. Slät och rak monteringsyta på insidan av portöppningen.
2. Minst 95 mm fri monteringsyta på varje sida av porten.
3. Beroende på portstorlek och typ, 85 - 190 mm fri monteringsyta ovanför portöppningen.
4. Dubbla 45 mm stående reglar för infästning av portens väggskenor och fjäderpaket.
5. Stående reglar går hela vägen från bottensyll till hammarband.
6. Stående regel, minst 45 x 120 mm, i portens centrumlinje för axelhållare och motorskena.
7. Slät och vågrät golvyta för portens nedre tätningslist.
8. Gjutet fall i betongplattan (från portens anliggningsyta och utåt) för att slippa väta.

Städa ur och förbered garaget

Dags att ta fram sopkvasten!

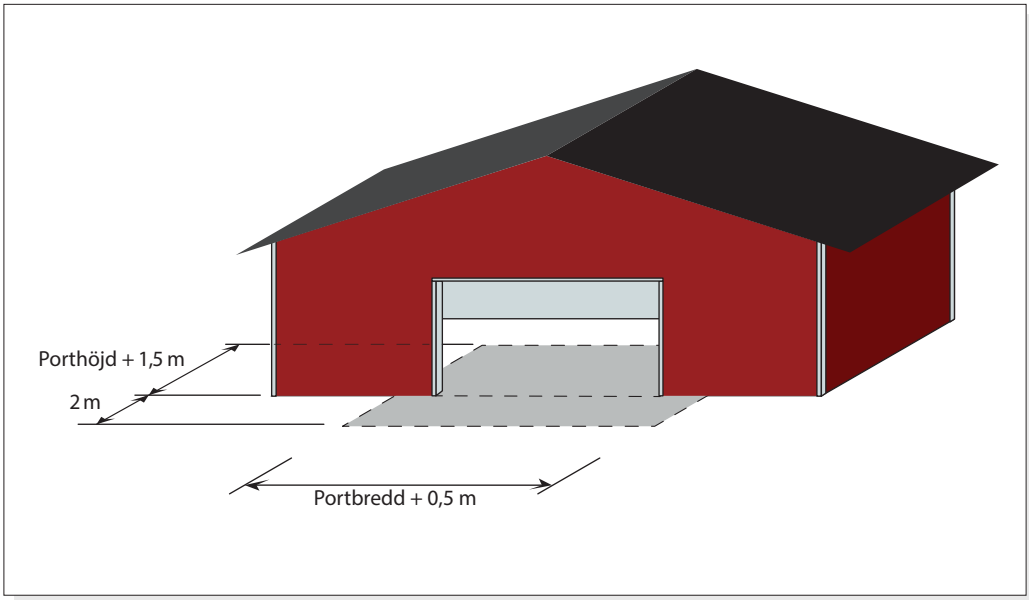

- Du behöver minst 4 meter fri yta (porthöjden + 1,5 meter) innanför portöppningen för montering samt fria ytor för uppackning av port, verktyg och själva monteringsarbetet.
- Städa i och utanför garaget, den fria ytan ska vara fri från inredning, bil, däck och annat.
- Sopa rent på golvet i portöppningen så att du kan lägga ett vattenpass utan hinder.
- Nu är det dags att ta fram portens manual och sätta igång att montera!

Måttband, laser och tumstock

Måttformulär för portomfattning

För att underlätta för dig när du ska mäta din portomfattning har vi gjort ett formulär där du fyller i de mått som behövs. Fyll i måtten nedan och skicka in till oss eller använd formuläret som underlag om du kontaktar oss per telefon eller e-post.

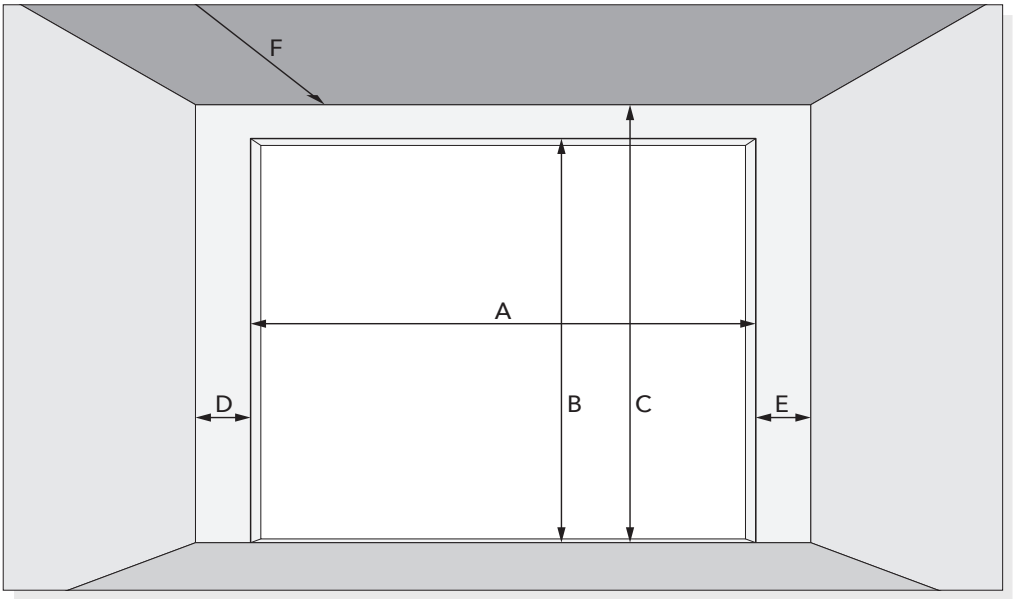

A = Portöppningens bredd		mm	D = Sidoutrymme, vänster		mm
B = Portöppningens höjd		mm	E = Sidoutrymme, höger		mm
C = Invändig takhöjd		mm	F = Fritt djup i garaget		mm

Namn .....

E-post ..... Telefon .....

Meddelande .....

.....

.....

Krokoms Portfabrik AB Telefon: 0640 - 510 00 E-post: marknad@krokomsportfabrik.se

KROKOM60

Sveriges mest isolerade garageport.

KROKOM60 är branschens tjockaste och mest robusta port för privat bruk. Den är det perfekta valet för ett varmgarage och när du ställer höga krav på kvalitet och funktionalitet.

- 60 mm tjocka portblad.
- Sveriges lägsta U-värde – 0,9 W/m²/K för monterad port.
- Utvecklad och tillverkad i Jämtland för svenskt klimat.
- Galvaniserade ståldetaljer.
- Åldersbeständigt EPDM-gummi runt hela porten.
- Fingerklämskydd.
- Motor och två fjärrkontroller är standard.
- Utförlig manual på svenska.

KROKOM 60 Villa

KROKOM40

Stark och robust standardport.

KROKOM40 är en högkvalitativ standardport med säkerhetsskena. Den är ett bra val för det mindre garaget och kan fås med endera drag- eller torsionsfjädersystem.

- 40 mm tjocka portblad.
- U-värde – 1,6 W/m²/K för monterad port.
- Utvecklad och tillverkad i Jämtland för svenskt klimat.
- Galvaniserade ståldetaljer.
- Åldersbeständigt EPDM-gummi runt hela porten.
- Fingerklämskydd.
- Motor och två fjärrkontroller är standard.
- Utförlig manual på svenska.

KROKOM 40 Villa

KROKOMS PORTFABRIK

Snickerivägen 8, 835 32 Krokom
0640 – 510 00
marknad@krokomsportfabrik.se
www.krokomsportfabrik.se